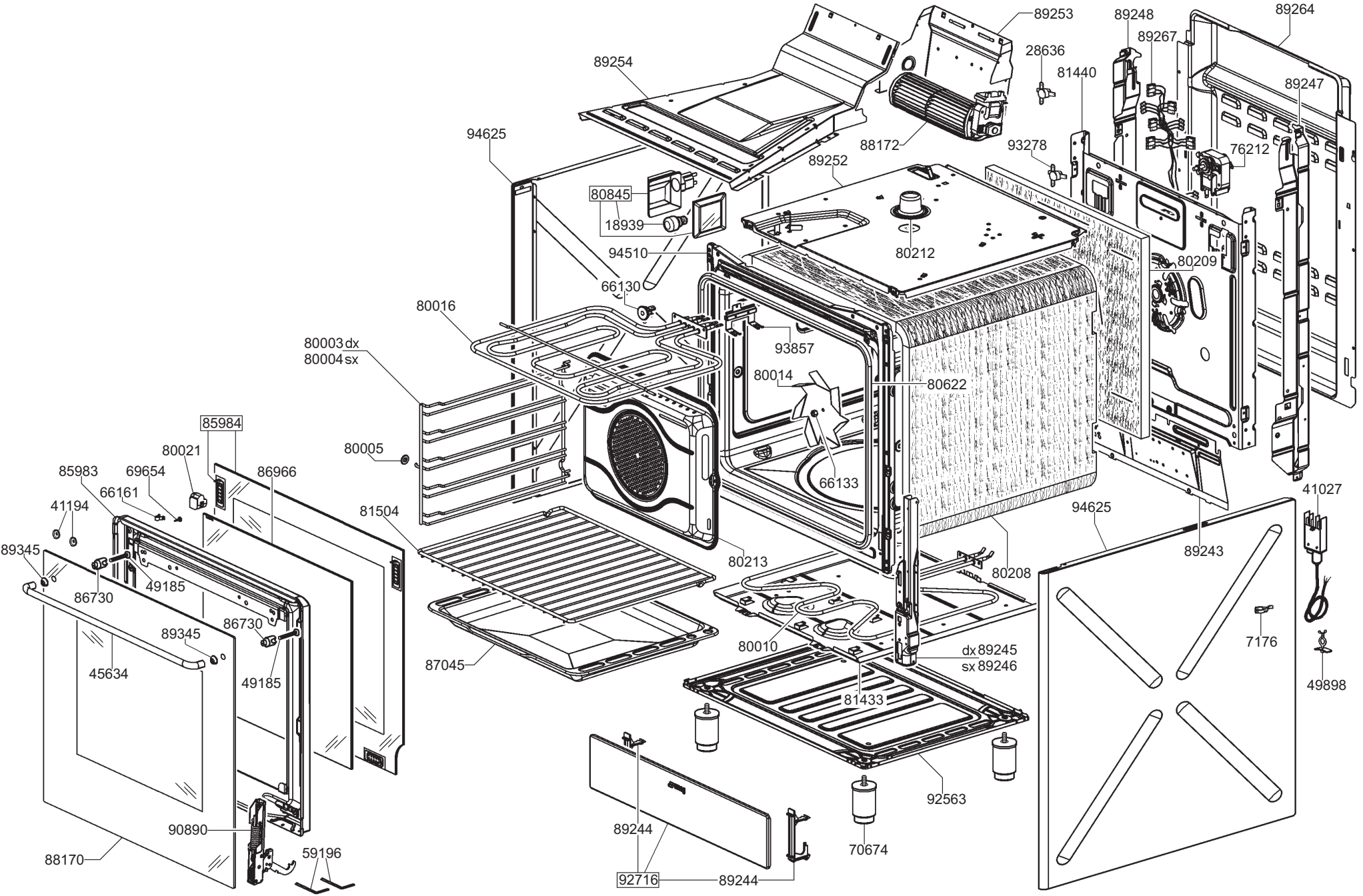
89253
89248
89267
89264
28636
81440
89247
89254
94625
88172
93278
76212
89252
80845
18939
94510
80212
80209
66130
80016
93857
80003 dx
80004 sx
80014
80622
85984
80021
80005
85983
69654
86966
66161
66133
41027
41194
81504
94625
89345
80213
89243
80208
86730
49185
86730
89345
7176
45634
49185
87045
80010
dx 89245
sx 89246
49898
81433
92563
90890
89244
70674
88170
59196
92716
89244

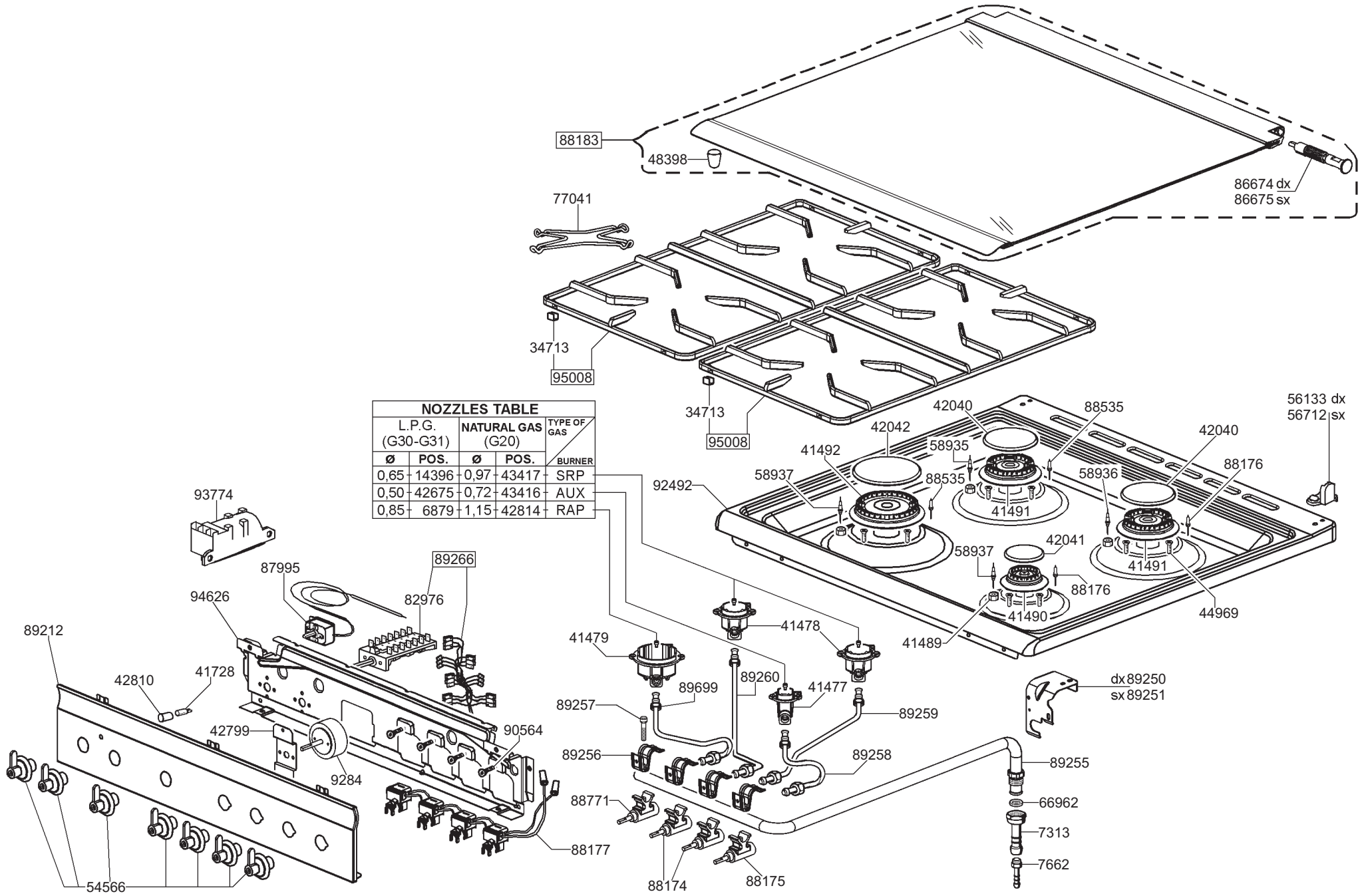

NOZZLES TABLE

L.P.G. (G30-G31)		NATURAL GAS (G20)		TYPE OF GAS / BURNER
Ø	POS.	Ø	POS.	
0,65	14396	0,97	43417	SRP
0,50	42675	0,72	43416	AUX
0,85	6879	1,15	42814	RAP